# PRZEKRÓJ B-B

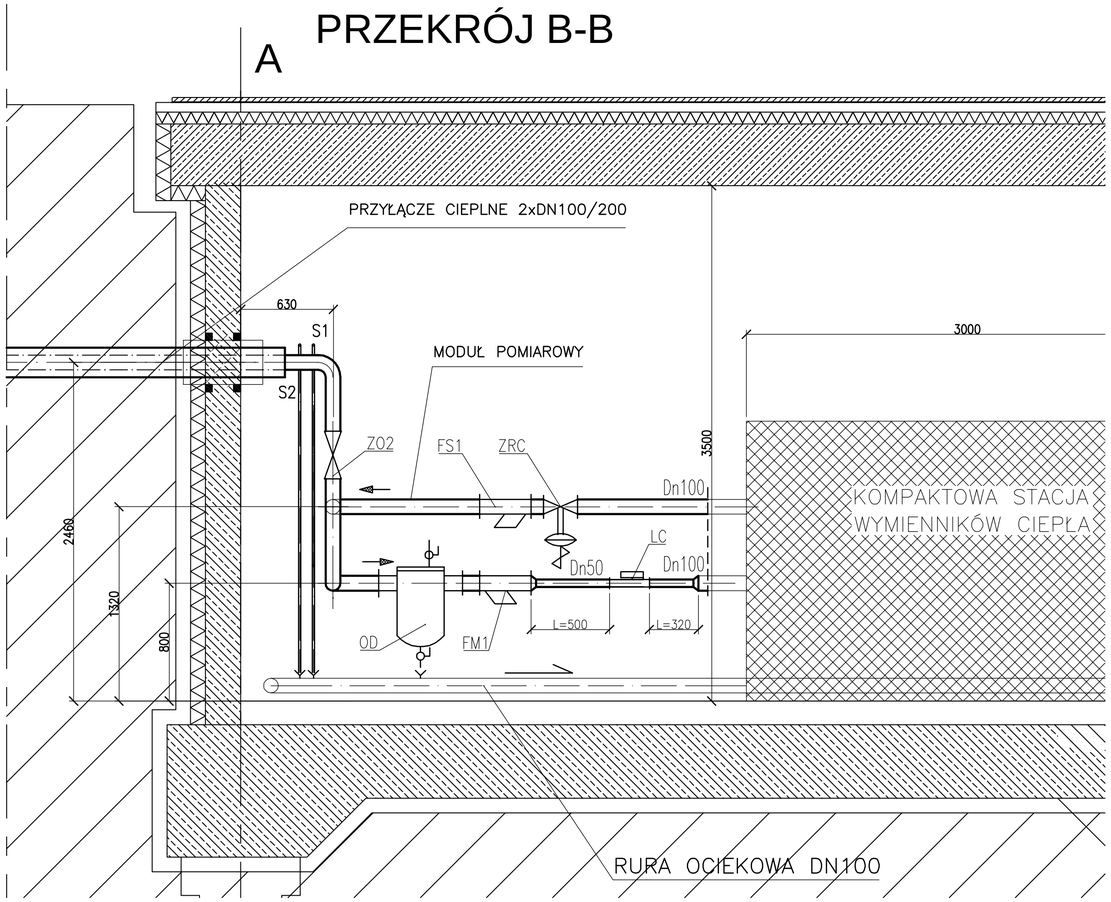


## SCHEMAT MODUŁU POMIAROWEGO

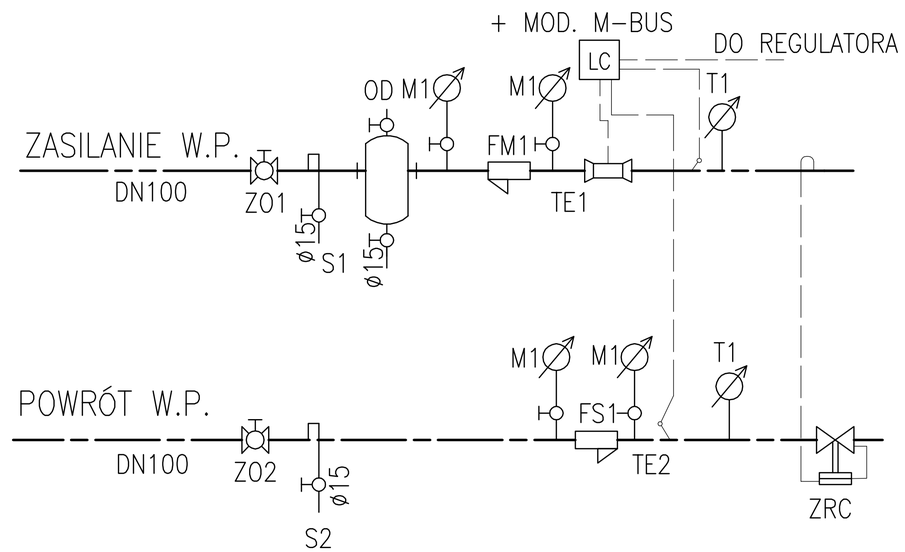


# RZUT POZIOMY

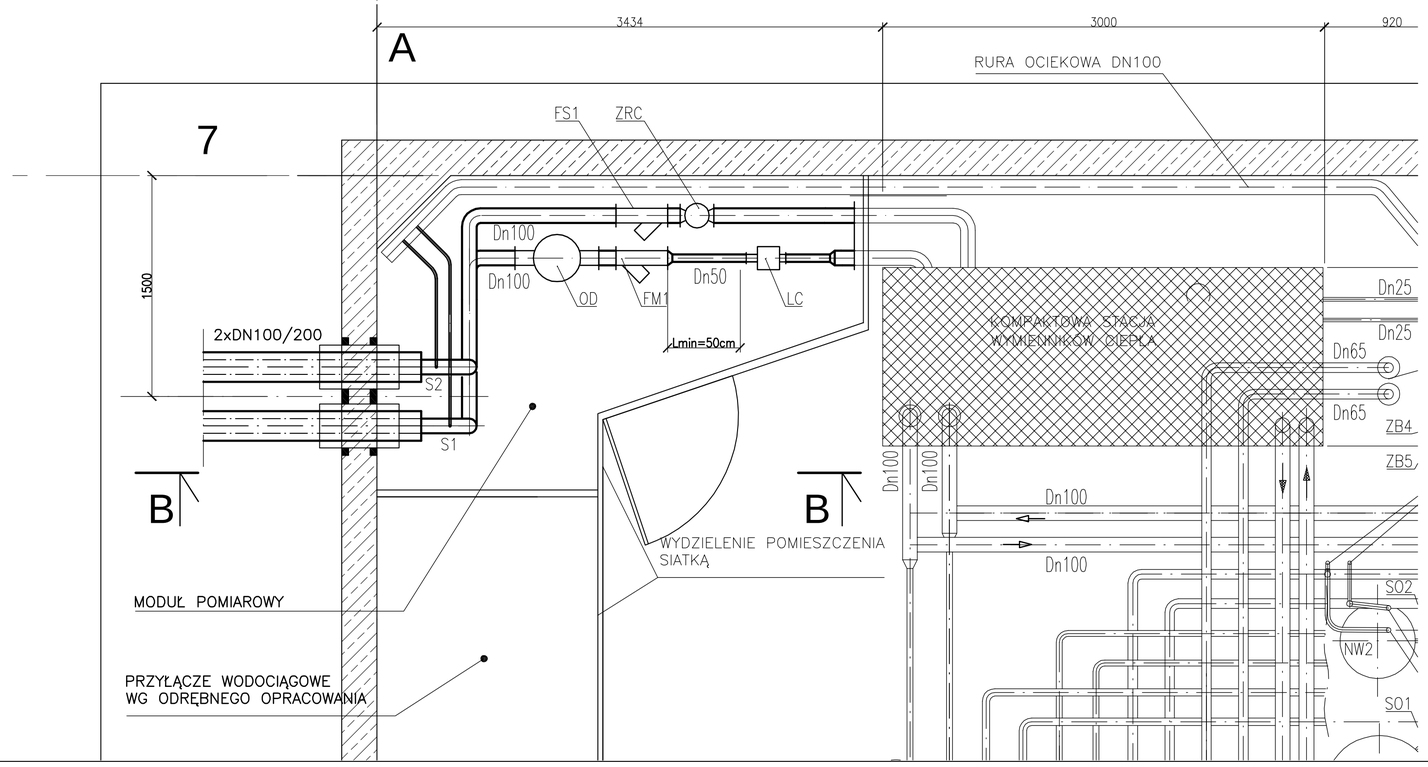


| INDEKS | DATA | ZMIANA |
|---|---|---|

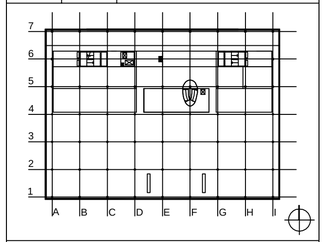


| | |
|---|---|
| PROJEKT | CENTRUM INFORMACJI NAUKOWEJ I **BIBLIOTEKA** UNIWERSYTETU ŚLĄSKIEGO |
| ADRES | KATOWICE, UL. BANKOWA, DZ. NR 13,14,9/4,9/8, 10/9,10/11,11/4,11/3,12/3,12/4,22/18,22/21 |
| INWESTOR | UNIWERSYTET ŚLĄSKI UL. BANKOWA 12, 40-007 KATOWICE, TEL. 032 359 13 90 |
| GENERAL. PROJEKT. | **HS99** HERMAN I ŚMIERZEWSKI UL. MICKIEWICZA 6/3, 75-004 KOSZALIN, TEL. 094 348 99 01 |
| FAZA | PROJEKT WYKONAWCZY |
| BRANŻA | INSTALACJE SANITARNE |
| BIURO | "TB-PROJEKT" Sp. j. 40-170 KATOWICE ul.Brzozowa 13 tel.(0-32) 2010555, fax.(0-32)2010566 |
| TEMAT: | PRZYŁĄCZE CIEPLNE |
| AUTORZY: | |
| mgr inż. JERZY TAPPER | 565/78 |
| OPRACOWAŁ: | |
| mgr inż. MARIUSZ TWARDAWA | |
| SPRAWDZIŁ: | |
| mgr inż. EUGENIUSZ BARON | 1925/94 |
| NR ARCHIW. | L-213_1223/05 |
| DATA | 11.2005 |
| SKALA | 1:25 |
| NR RYS. | PC/4.03 |

**RZUT I SCHEMAT WĘZŁA POMIAROWEGO**