ROZWINIECIE

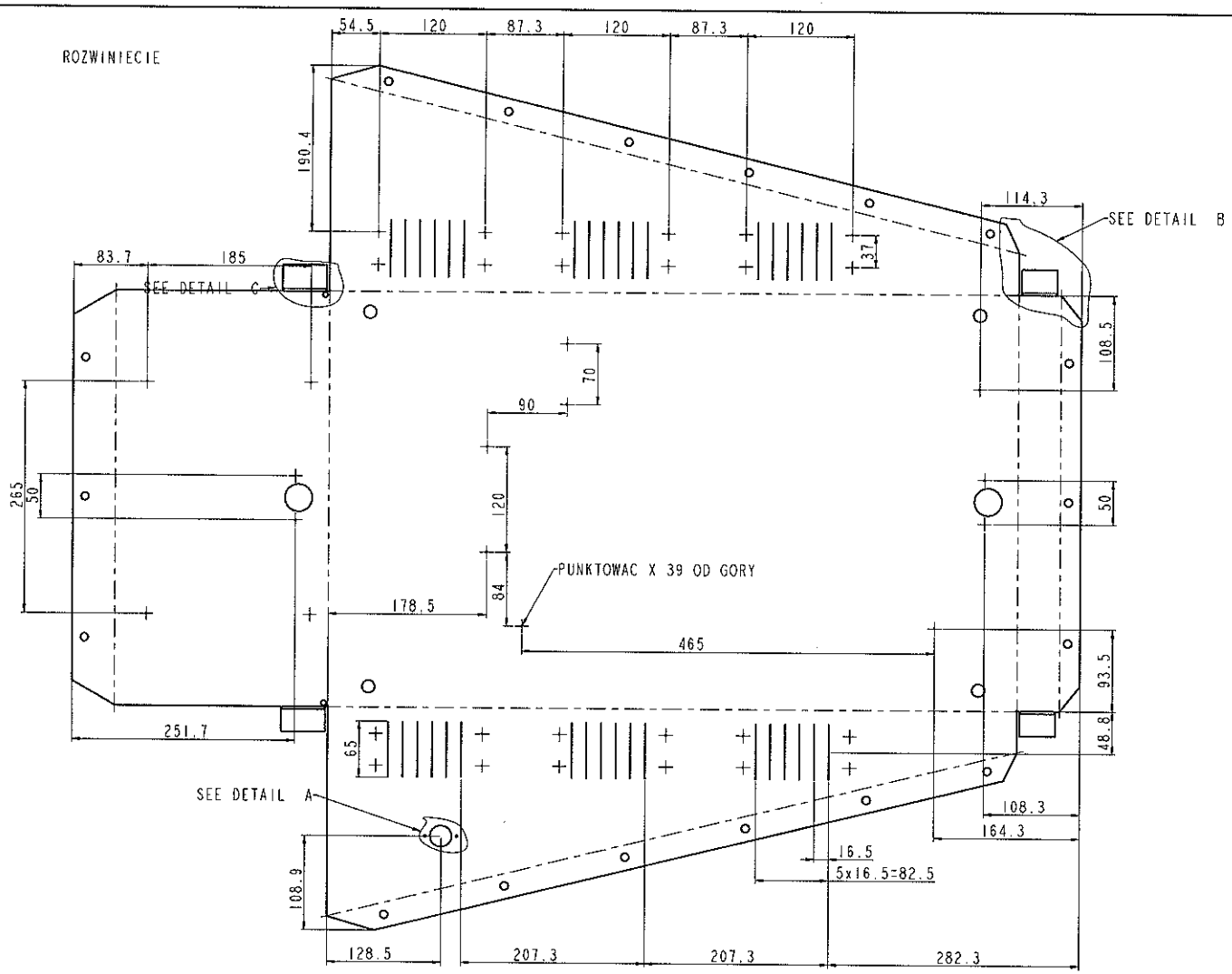

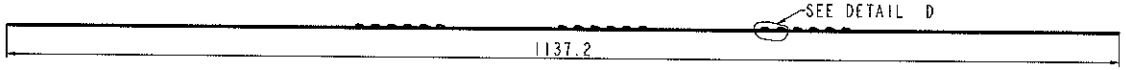

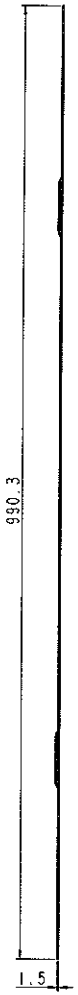

DETAIL B
SCALE 1.000

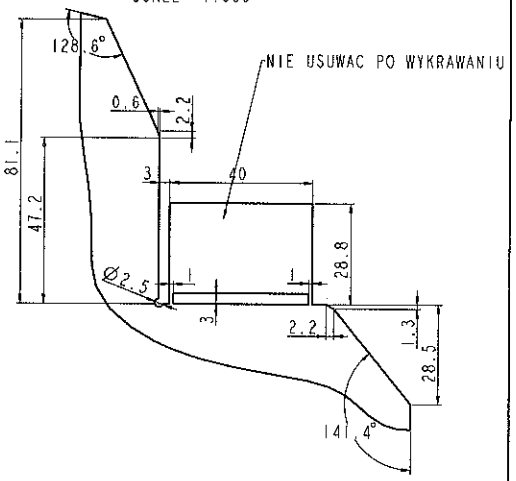

DETAIL A
SCALE 1.500

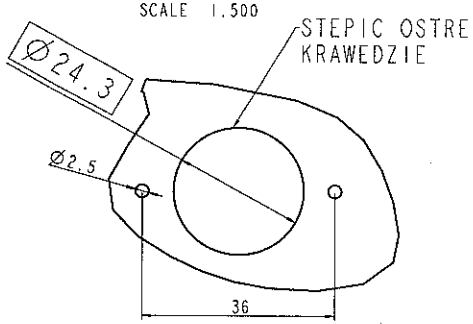

DETAIL C
SCALE 1.000

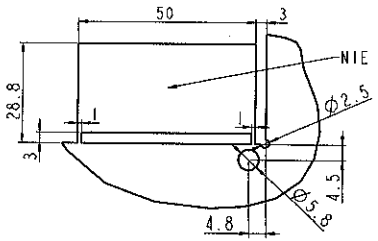

DETAIL D
SCALE 2.000

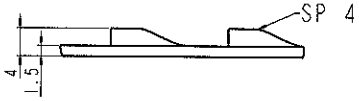

UWAGI:
1.Ostre krawedzie stepic.
2.Wykonac obrobke otworu fi 23,4!!!!!!!!!
3.Nie usuwac naddatkow technologicznych po wykrawaniu.

Poz.	Nazwa elementu	Ilość	Nr rys. lub normy	Uwagi
5	Blacha tłoczna 1,5 S FS DC01 B g	1	EN-10130	-
4	Szablon 581	1	5669-24-00	-
3	Mocowanie złacza USB	1	5669-16-00	-
2	Sworzen PK-B M5x12	37	11-20-20	TRW Nelson
1	Sworzen PK-B M5x8	2	11-20-00	TRW Nelson

		Podpis	Data	Nr zmiany	Ilosc	Nr karty	Nazwisko	Podpis	Data
Konstruował	J.Zduniak		13.01.2012						
Kreślił	J.Zduniak		13.01.2012						
Sprawdził	S.Nurek		13.01.2012						
Zatwierdził	Z.Szmlega		13.01.2012						

Zastępuje rysunek nr: -	Nazwa pliku: 5717-14-00_INF_KORPUS_PODS	Materiał:	Powierzchnia: 142.10 / Masa: 8.20
Zastępiony przez rysunek nr: -	Zapis odczytek wymiarów elektroformowanych: ISO 2768-m	Wchodzi do: 5717-13-00	Skala: 0.33 / Format: A2

ZPAS GROUP

Nazwa rysunku: Korpus podstawy

Numer rysunku: 5717-14-00 REWIZJA

Arkusz 3 / 5

Własność ZPAS S.A. Kopiowanie, przekazywanie osobom trzecim bez zezwolenia zabronione.

- RYS nr 4.2